TABLICA ELEKTRYCZNA TPP

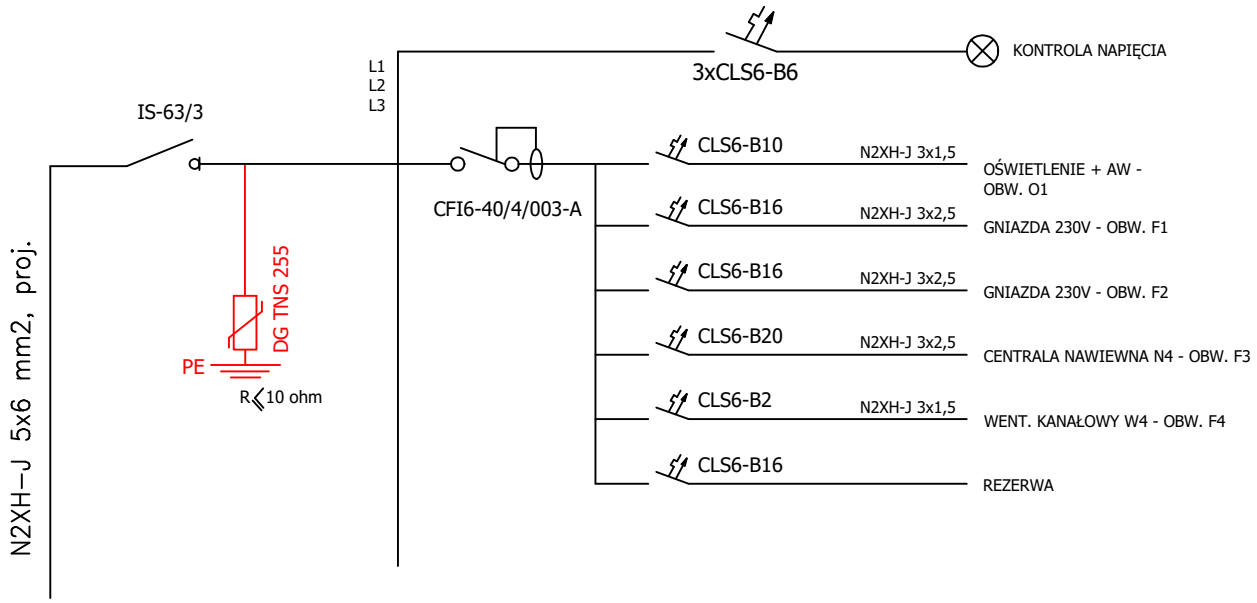

BTD ELEKTRO - Tomasz Hudala
Gogolin, ul. Spacerowa 13a/10
tel.: 606 830 142, e-mail: btd.elektro@op.pl

Branża: ELEKTRYCZNA	*Treść rysunku:* SCHEMAT IDEOWY TABLICY ELEKTRYCZNEJ TPP		
Temat:	MODERNIZACJA, PRZEBUDOWA I ROZBUDOWA GMINNEGO OŚRODKA KULTURY W TARNOWIE OPOLSKIM		
Inwestor:	GMINNY OŚRODEK KULTURY W TARNOWIE OPOLSKIM OŚ. ZAKŁADOWE 7, 46-050 TARNÓW OPOLSKI	*Skala:* b/s	*Numer rysunku:* E6
Adres budowy:	TARNÓW OPOLSKI, OS. ZAKŁADOWE 7 DZ. NR. 1017/3, k.m. 3, obręb: Tarnów Opolski	*Data:* Marzec 2026r.	
Projektował:	mgr inż. Tomasz Hudala	*Numer uprawnień:* OPL/0699/PWOE/11	*Podpis:*